静电消除器
DS-ESD 系列

产品分类

风扇型

棒型

定点型

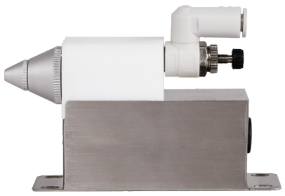

DS-ESDF01 智能型单头离子风机

产品特点

1、智能现代，外观精美，制作精细，设计新颖。
2、发射针毛刷自动清洁功能，更深层保养（清洁时间/清洁间隔/正反清洁方向/开机清洁可自行设置）。
3、遥控、触摸双控制电源启动，调节风力大小。
4、遥控锁屏锁定风速和参数设置，车间离子风机除静电实现标准化。
5、具备风扇异常报警、高压异常报警和离子平衡阀值超标报警功能，风机会自检保护停止工作。
6、实现联网监测功能（本地地址、网关地址、通信通道均可自行设置）。
7、离子平衡度数字化显示。
8、屏幕对比度可调。
9、可根据需求选择增加红外感应功能。
10、除静电速度快、平衡电压低、安全性能高。
11、节能环保，耗电量低。

技术参数

控制面板	LED数码显示	风速档位/离子平衡度/清洁时间/清洁间隔/本机地址/网关地址/通信通道（锁定、防呆）
	自动清洁按钮	每隔8小时可自动清洁（清洁间隔时间、清洁时间、正反方向清洁可自行设置）（锁定、防呆）
	异常故障报警	响起风鸣声 / 指示灯红灯闪烁
	风速档位	遥控 / 触摸双控制（锁定、防呆）
	电源启动	遥控 / 触摸双控制（锁定、防呆）
	触摸按钮调速	遥控 / 触摸双控制（锁定、防呆）
电源	智能变频 AC 220V/滤波抗干扰	智能控制系统/风扇DC12V
外观	固定方式	角度具备防呆功能
	材料	铝材
	表面	静电喷漆
	前塑料风窗	可拆卸
	后塑料风窗	可选配过滤网
	外壳接地	不漏电
	含支架尺寸	189(L)*86(W)*231(H)mm
	不含支架尺寸	148(L)*86(W)*225(H)mm
静电设施	放电针自动清洁	/
	放电针材质	钨合金
	消电时间	≤2S（距产品300mm）
	离子平衡	≤|±10V|（距产品300mm）
	清洁毛刷	防静电材质，不会被磨损不掉毛
	功率	8W
	工作距离	100-600mm
	工作温度	0-50℃
	工作湿度	30%-65%
	出风量	45-110CFM
	噪音	45-55dB
	净重	约1.78kg
扩展功能	可选择增加红外感应功能	

DS-ESD系列 风扇型

测试结果

测试条件		
湿度：≤60%　　测试电压：1KV-100V　　环境温度：22℃		
距离		300mm
中和时间	正	0.7s
	负	0.8s
残余电压	正	+6v
	负	-7v

* 测试仪器使用ME268A静电综合测试仪测试结果为准。
* 测试依据IEC-61340-5-1 A·6。
* 测试的数据会因周围的温湿变化而有差异。

槽型
光电传感器

方型
光电传感器

微型
光电传感器

光纤传感器

接近传感器

其他传感器

技术指南

产品尺寸

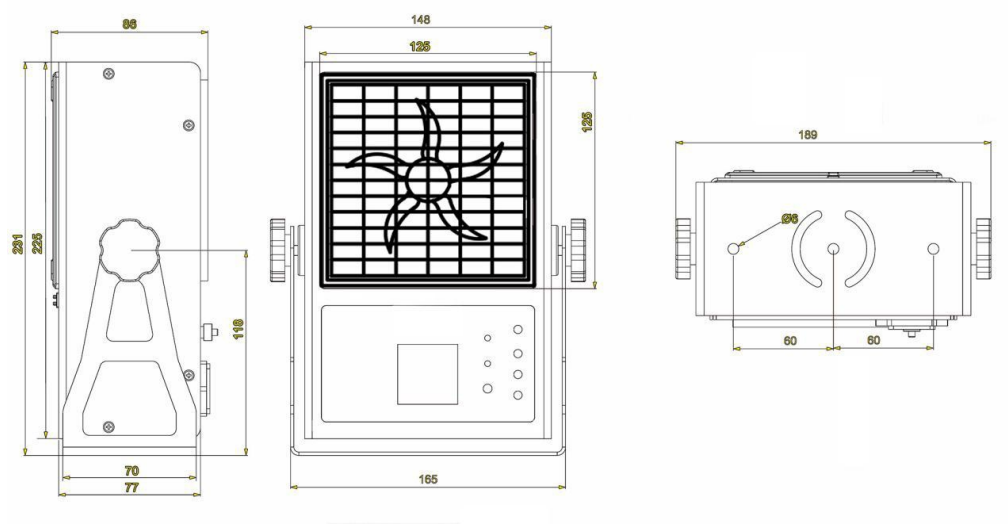

安装方式

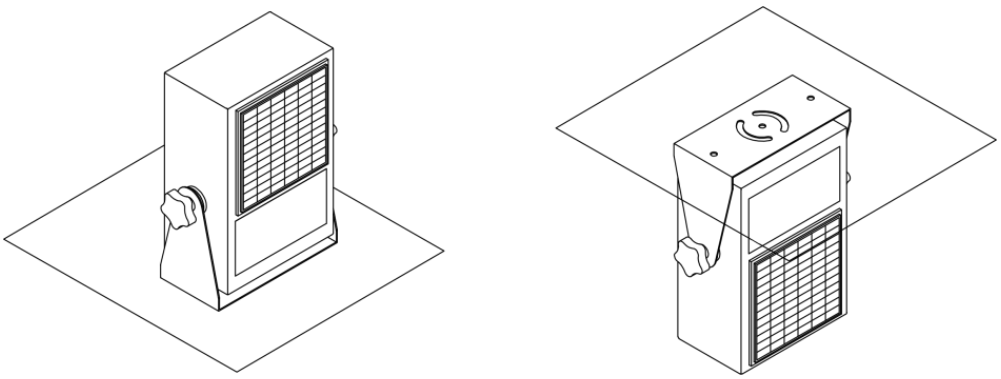

DS-ESDF02 智能型双头离子风机

产品特点

1、智能现代，外观精美，制作精细，设计新颖。
2、发射针毛刷自动清洁功能，更深层保养（清洁时间/清洁间隔/正反清洁方向/开机清洁可自行设置）。
3、遥控、触摸双控制电源启动，调节风力大小。
4、遥控锁屏锁定风速和参数设置，车间离子风机除静电实现标准化。
5、具备风扇异常报警、高压异常报警和离子平衡阀值超标报警功能，风机会自检保护停止工作。
6、实现联网监测功能（本地地址、网关地址、通信通道均可自行设置）。
7、离子平衡度数字化显示。
8、屏幕对比度可调。
9、可根据需求选择增加红外感应功能。
10、除静电速度快、平衡电压低、安全性能高。
11、节能环保，耗电量低。

技术参数

控制面板	LED数码显示	风速档位/离子平衡度/清洁时间/清洁间隔/本机地址/网关地址/通信通道（锁定、防呆）
	自动清洁按钮	每隔8小时可自动清洁（清洁间隔时间、清洁时间、正反方向清洁可自行设置）（锁定、防呆）
	异常故障报警	响起风鸣声 / 指示灯红灯闪烁
	风速档位	遥控 / 触摸双控制（锁定、防呆）
	电源启动	遥控 / 触摸双控制（锁定、防呆）
	触摸按钮调速	遥控 / 触摸双控制（锁定、防呆）
电源	智能变频 AC 220V/滤波抗干扰	智能控制系统/风扇DC12V
外观	固定方式	角度具备防呆功能
	材料	冷轧板
	表面	静电喷漆
	前塑料风窗	可拆卸
	后塑料风窗	可选配过滤网
	外壳接地	不漏电
	含支架尺寸	550(L)*150(W)*128(H)mm
	不含支架尺寸	550(L)*150(W)*90.5(H)mm
静电设施	放电针自动清洁	/
	放电针材质	钨合金
	消电时间	≤2S（距产品300mm）
	离子平衡	≤|±10V|（距产品300mm）
	清洁毛刷	防静电材质，不会被磨损不掉毛
	功率	10W
	工作距离	100-600mm
	工作温度	0-50℃
	工作湿度	30%-65%
	出风量	80-220CFM
	噪音	45-60dB
	净重	约4.28kg
扩展功能	可选择增加红外感应功能	

DS-ESD系列 风扇型

测试结果

测试条件		
湿度：≤60%　　测试电压：1KV-100V　　环境温度：22℃		
距离		300mm
中和时间	正	0.7s
	负	0.8s
残余电压	正	+7v
	负	-8v

* 测试仪器使用ME268A静电综合测试仪测试结果为准。
* 测试依据IEC-61340-5-1 A·6。
* 测试的数据会因周围的温湿变化而有差异。

产品尺寸

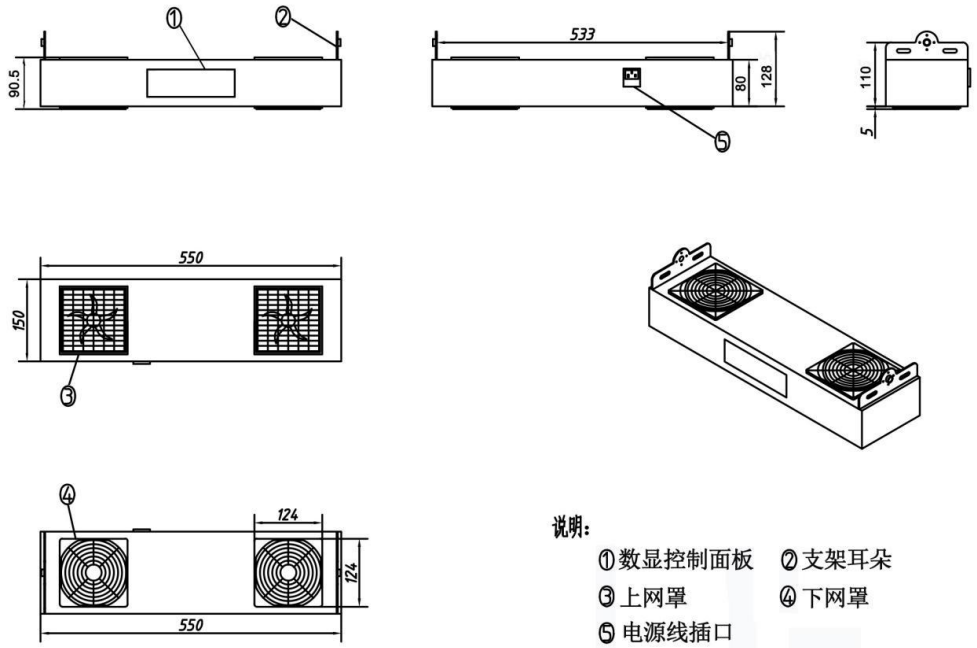

说明：

①数显控制面板　②支架耳朵
③上网罩　④下网罩
⑤电源线插口

安装方式

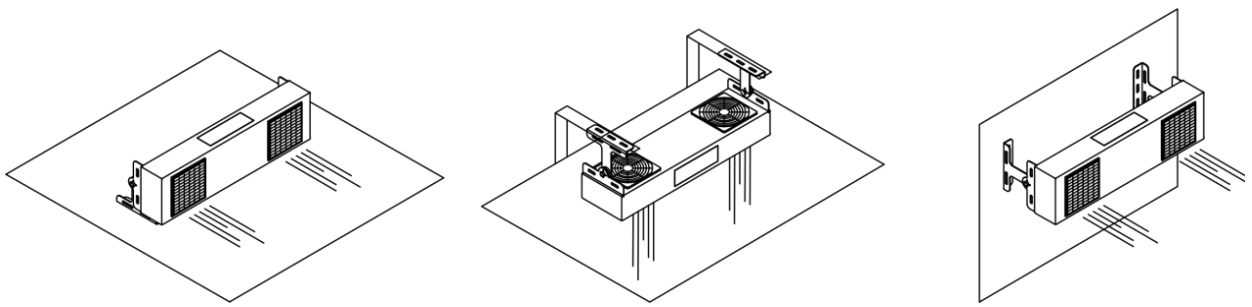

DS-ESDF03 智能型三头离子风机

产品特点

1、智能现代，外观精美，制作精细，设计新颖。
2、发射针毛刷自动清洁功能，更深层保养（清洁时间/清洁间隔/正反清洁方向/开机清洁可自行设置）。
3、遥控、触摸双控制电源启动，调节风力大小。
4、遥控锁屏锁定风速和参数设置，车间离子风机除静电实现标准化。
5、具备风扇异常报警、高压异常报警和离子平衡阀值超标报警功能，风机会自检保护停止工作。
6、实现联网监测功能（本地地址、网关地址、通信通道均可自行设置）。
7、离子平衡度数字化显示。
8、屏幕对比度可调。
9、可根据需求选择增加红外感应功能。
10、除静电速度快、平衡电压低、安全性能高。
11、节能环保，耗电量低。

技术参数

控制面板	LED数码显示	风速档位/离子平衡度/清洁时间/清洁间隔/本机地址/网关地址/通信通道（锁定、防呆）
	自动清洁按钮	每隔8小时可自动清洁（清洁间隔时间、清洁时间、正反方向清洁可自行设置）（锁定、防呆）
	异常故障报警	响起风鸣声 / 指示灯红灯闪烁
	风速档位	遥控 / 触摸双控制（锁定、防呆）
	电源启动	遥控 / 触摸双控制（锁定、防呆）
	触摸按钮调速	遥控 / 触摸双控制（锁定、防呆）
电源	智能变频 AC 220V/滤波抗干扰	智能控制系统/风扇DC12V
外观	固定方式	角度具备防呆功能
	材料	冷轧板
	表面	静电喷漆
	前塑料风窗	可拆卸
	后塑料风窗	可选配过滤网
	外壳接地	不漏电
	含支架尺寸	1000(L)*150(W)*128(H)mm
	不含支架尺寸	1000(L)*150(W)*90.5(H)mm
静电设施	放电针自动清洁	/
	放电针材质	钨合金
	消电时间	≤2S（距产品300mm）
	离子平衡	≤|±10V|（距产品300mm）
	清洁毛刷	防静电材质，不会被磨损不掉毛
	功率	13W
	工作距离	100-600mm
	工作温度	0-50℃
	工作湿度	30%-65%
	出风量	120-330CFM
	噪音	40-60dB
	净重	约6.34kg
扩展功能	可选择增加红外感应功能	

DS-ESD系列 风扇型

测试结果

测试条件		
湿度：≤60%　　测试电压：1KV-100V　　环境温度：22℃		
距离		300mm
中和时间	正	0.7s
	负	0.7s
残余电压	正	+5v
	负	-6v

* 测试仪器使用ME268A静电综合测试仪测试结果为准。
* 测试依据IEC-61340-5-1 A·6。
* 测试的数据会因周围的温湿变化而有差异。

产品尺寸

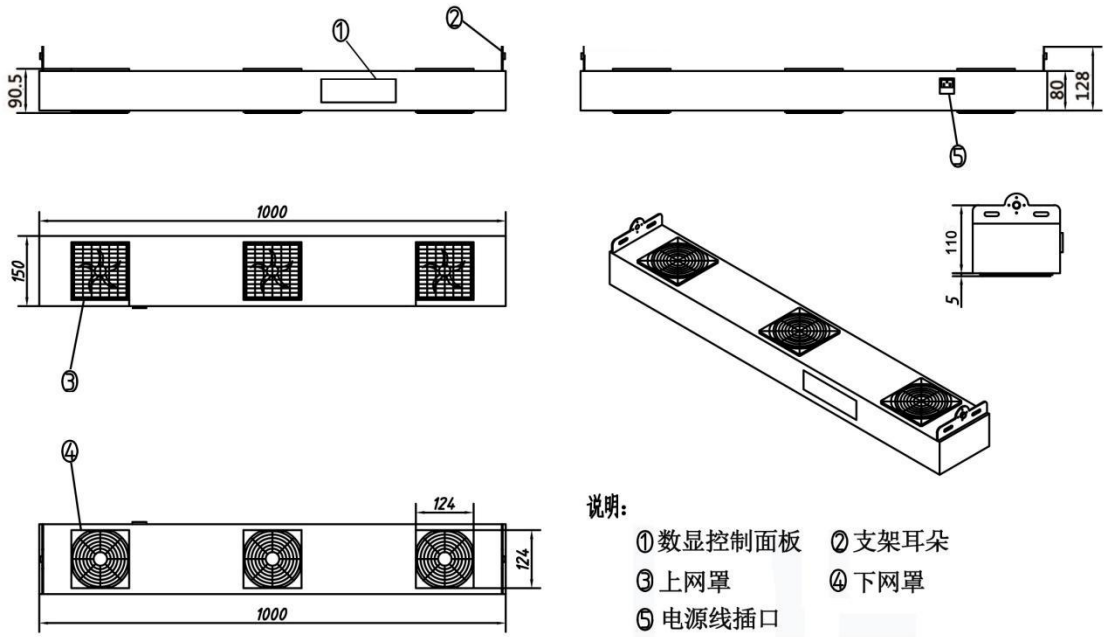

安装方式

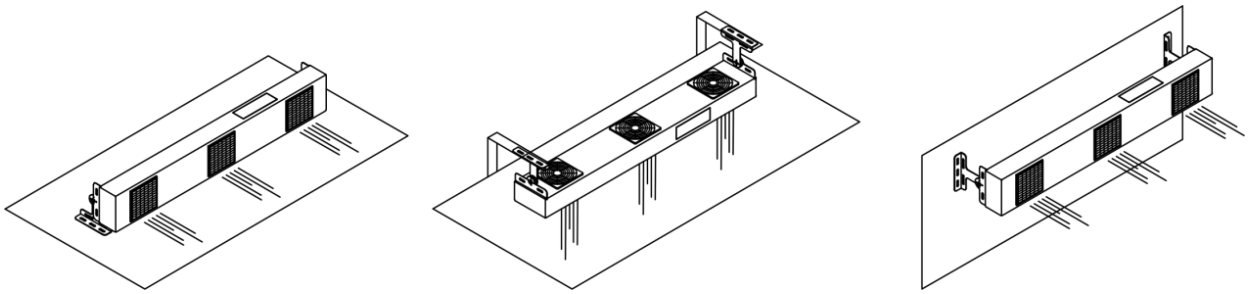

DS-ESDF04 智能型台式离子风机

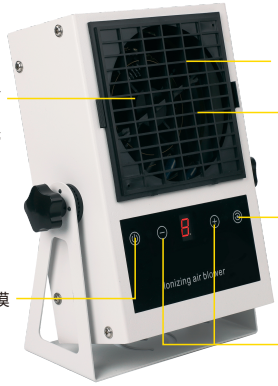

内部离子针毛刷
记忆功能自动清理

正常工作时，前
风窗掀开风机自
动光感断电报警
停止工作

风扇正常工作时遇障碍
物风扇自动短路停止工作

遥控、触摸
自动清洁

遥控、触摸
电源启动

遥控、触摸
双调节风力大小

产品特点

1、智能现代，外观精美，制作精细，设计新颖。
2、发射针毛刷自动清洁功能，自动记忆，免手工清洁。
3、遥控、触摸双控制电源启动，调节风力大小。
4、具备高压故障风鸣报警及报警灯提示功能，听觉，视觉双重直观了解设备是否正常工作。
5、遥控锁屏锁定风速，车间离子风机除静电实现标准化。
6、风扇在正常运作过程中遇到障碍物，风机会自动短路停止工作。
7、除静电速度快、平衡电压低、安全性能高。
8、节能环保，耗电量低。

技术参数

控制面板	LED数码显示	风速档位（锁定、防呆）
	自动清洁按钮	每隔8小时可自动清洁（可自行设计时间0-8小时）（锁定、防呆）
	故障报警	响起风鸣声 / 指示灯红灯闪烁
	风速档位	遥控 / 触摸双控制（锁定、防呆）
	电源启动	遥控 / 触摸双控制（锁定、防呆）
	触摸按钮调速	遥控 / 触摸双控制（锁定、防呆）
	一键锁屏	遥控控制（锁定、防呆）
电源	智能变频 AC 220V/滤波抗干扰	智能控制系统/风扇DC12V
外观	固定方式	角度具备防呆功能
	材料	铝材
	表面	静电喷漆
	前塑料风窗	可拆卸
	后塑料风窗	可选配过滤网
	外壳接地	不漏电
	飘带	可提供
	不含支架尺寸	146mm(L)*78mm(W)*222mm(H)
静电设施	放电针自动清洁	/
	放电针材质	钨合金
	消电时间	≤2S（距产品300mm）
	离子平衡	≤|±10V|（距产品300mm）
	清洁毛刷	防静电材质，不会被磨损不掉毛
	接电方式	变频AC 5.0KV
	去静电有效管控半径300mm	距产品300mm
风机	风机风量≤5.1m³/min	距产品300mm
	功率	8W
	工作距离	100 - 600mm
	工作温度	0-50℃
	工作湿度	56%-65%
	出风量	45-130CFM
	噪音	45-55dB
	净重	约2.0kg
	毛重	约2.6kg
其他	质保一年	

DS-ESD系列 风扇型

测试结果

测试条件		
湿度：≤60%　　测试电压：1KV-100V　　环境温度：22℃		
距离		300mm
中和时间	正	0.5s
	负	0.6s
残余电压	正	+5v
	负	-6v

* 测试仪器使用ME268A静电综合测试仪测试结果为准。
* 测试依据IEC-61340-5-1 A·6。
* 测试的数据会因周围的温湿变化而有差异。

产品尺寸

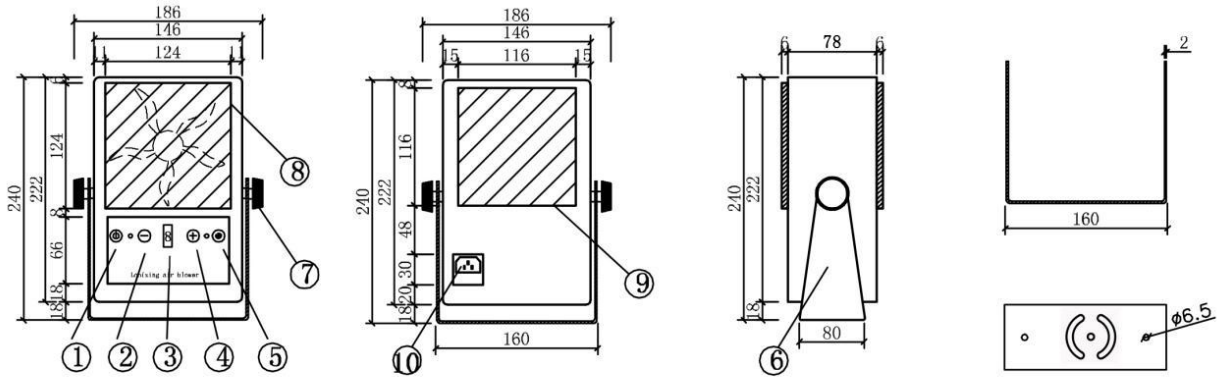

说明：

① 电源开关　② 风力减速　③ 显示屏
④ 风力加速　⑤ 清洁毛刷　⑥ U型支架
⑦ M6旋钮　⑧ 前网罩　⑨后网罩
⑩ 电源线插口

安装方式

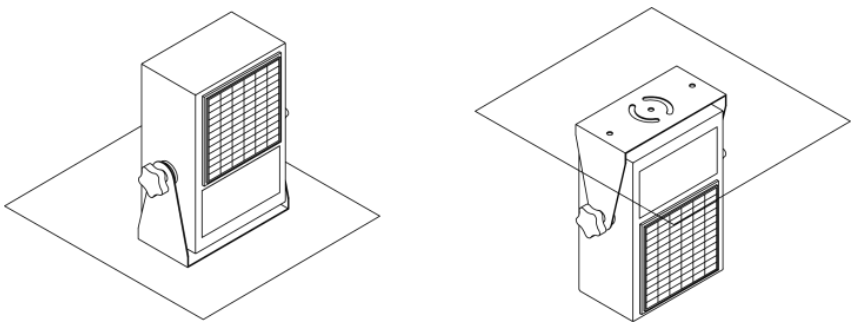

DS-ESDF05 智能型双头离子风机

产品特点

1、智能现代，外观精美，制作精细，设计新颖。
2、发射针毛刷自动清洁功能，自动记忆，免手工清洁。
3、遥控、触摸双控制电源启动，调节风力大小。
4、具备高压故障风鸣报警及报警灯提示功能，听觉，视觉双重直观了解设备是否正常工作。
5、遥控锁屏锁定风速，车间离子风机除静电实现标准化。
6、风扇在正常运作过程中遇到障碍物，风机会自动短路停止工作。
7、除静电速度快、平衡电压低、安全性能高。
8、节能环保，耗电量低。

技术参数

控制面板	LED数码显示	风速档位（锁定、防呆）
	自动清洁按钮	每隔8小时可自动清洁（可自行设计时间0-8小时）（锁定、防呆）
	故障报警	响起风鸣声 / 指示灯红灯闪烁
	风速档位	遥控 / 触摸双控制（锁定、防呆）
	电源启动	遥控 / 触摸双控制（锁定、防呆）
	触摸按钮调速	遥控 / 触摸双控制（锁定、防呆）
	一键锁屏	遥控控制（锁定、防呆）
电源	智能变频 AC 220V/滤波抗干扰	智能控制系统/风扇DC12V
外观	固定方式	角度具备防呆功能
	材料	冷轧板
	表面	静电喷漆
	前塑料风窗	可自由拆卸
	后塑料风窗	可选配过滤网
	外壳接地	不漏电（安全）
	飘带	可提供
	不含支架尺寸	550mm(L)*150mm(W)*130mm(H)
静电设施	放电针自动清洁	/
	放电针材质	钨合金（寿命＞3年）
	消电时间	≤2S（距产品300mm）
	离子平衡	≤|±10V|（距产品300mm）
	接电方式	变频AC 5.0KV
	去静电有效管控半径300mm	距产品300mm
风机	风机风量≤5.1m³/min	距产品300mm
	功率	10W
	工作距离	100 - 600mm
	工作温度	0-50℃
	工作湿度	56%-65%
	出风量	80-220CFM
	噪音	45-60dB
	净重	约3.7kg
	毛重	约4.4kg
其他	质保一年	

DS-ESD系列 风扇型

测试结果

测试条件		
湿度：≤60%　　测试电压：1KV-100V　　环境温度：22℃		
距离		300mm
中和时间	正	0.8s
	负	0.8s
残余电压	正	+5v
	负	-6v

* 测试仪器使用ME268A静电综合测试仪测试结果为准。
* 测试依据IEC-61340-5-1 A·6。
* 测试的数据会因周围的温湿变化而有差异。

产品尺寸

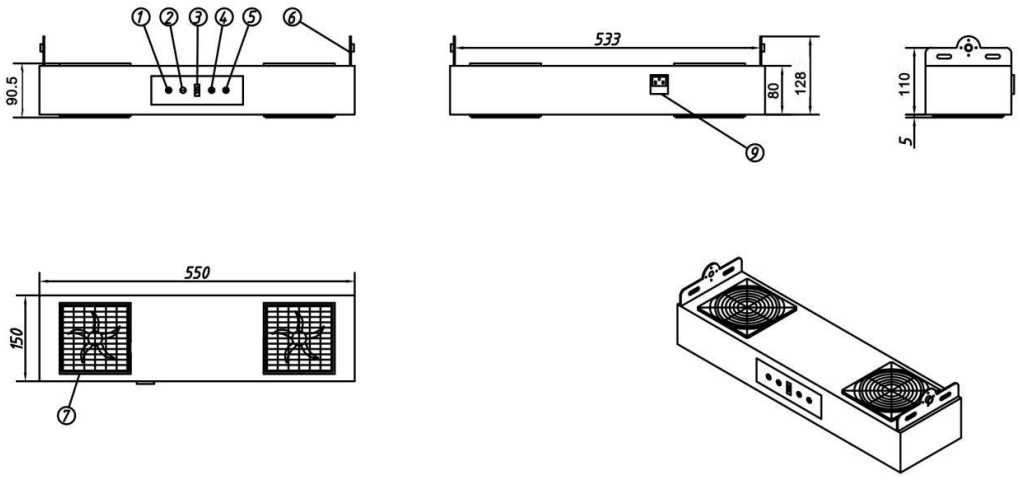

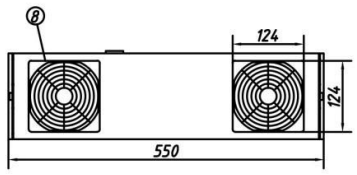

说明：

①电源开关	②风力减速
③显示屏	④风力加速
⑤清洁功能	⑥支架耳朵
⑦上网罩	⑧下网罩
⑨电源线插口	

安装方式

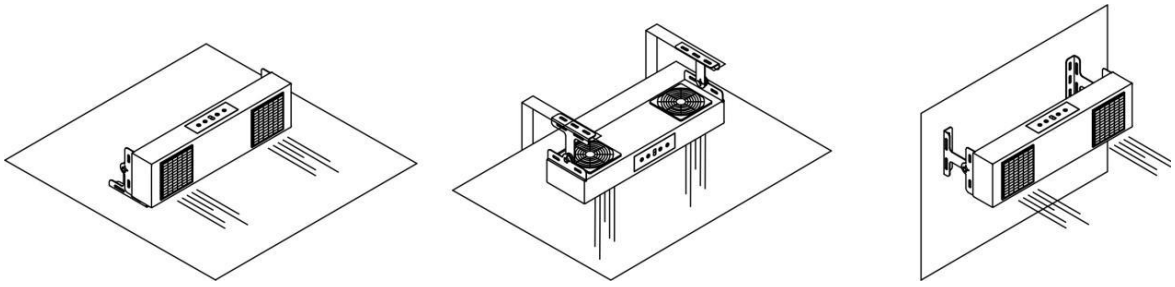

槽型光电传感器
方型光电传感器
微型光电传感器
光纤传感器
接近传感器
其他传感器
技术指南

DS-ESDF06 智能型三头离子风机

产品特点

1、智能现代，外观精美，制作精细，设计新颖。
2、发射针毛刷自动清洁功能，自动记忆，免手工清洁。
3、遥控、触摸双控制电源启动，调节风力大小。
4、具备高压故障风鸣报警及报警灯提示功能，听觉，视觉双重直观了解设备是否正常工作。
5、遥控锁屏锁定风速，车间离子风机除静电实现标准化。
6、风扇在正常运作过程中遇到障碍物，风机会自动短路停止工作。
7、除静电速度快、平衡电压低、安全性能高。
8、节能环保，耗电量低。

技术参数

控制面板	LED数码显示	风速档位（锁定、防呆）
	自动清洁按钮	每隔8小时可自动清洁（可自行设计时间0-8小时）（锁定、防呆）
	故障报警	响起风鸣声 / 指示灯红灯闪烁
	风速档位	遥控 / 触摸双控制（锁定、防呆）
	电源启动	遥控 / 触摸双控制（锁定、防呆）
	触摸按钮调速	遥控 / 触摸双控制（锁定、防呆）
	一键锁屏	遥控控制（锁定、防呆）
电源	智能变频 AC 220V/滤波抗干扰	智能控制系统/风扇DC12V
外观	固定方式	角度具备防呆功能
	材料	冷轧板
	表面	静电喷漆
	前塑料风窗	可自由拆卸
	后塑料风窗	可选配过滤网
	外壳接地	不漏电（安全）
	飘带	可提供
	不含支架尺寸	1000mm(L)*150mm(W)*80mm(H)
静电设施	放电针自动清洁	/
	放电针材质	钨合金
	消电时间	≤2S（距产品300mm）
	离子平衡	≤|±10V|（距产品300mm）
	接电方式	变频AC 5.0KV
	去静电有效管控半径300mm	距产品300mm
风机	风机风量≤5.1m³/min	距产品300mm
	功率	30W
	工作距离	100 - 600mm
	工作温度	0-50℃
	工作湿度	30%-70%
	出风量	120-330CFM
	噪音	40-60dB
	净重	约5.5kg
	毛重	约6.3kg
其他	质保一年	

DS-ESD系列 风扇型

测试结果

测试条件		
湿度：≤60%　　测试电压：1KV-100V　　环境温度：22℃		
距离		300mm
中和时间	正	0.6s
	负	0.7s
残余电压	正	+5v
	负	-6v

* 测试仪器使用ME268A静电综合测试仪测试结果为准。
* 测试依据IEC-61340-5-1 A·6。
* 测试的数据会因周围的温湿变化而有差异。

产品尺寸

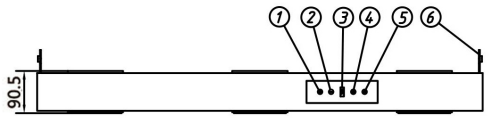

正视图

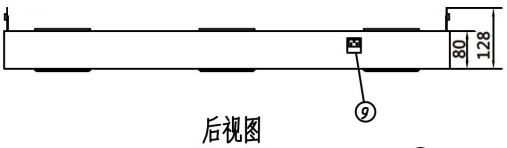

后视图

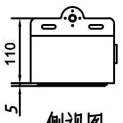

侧视图

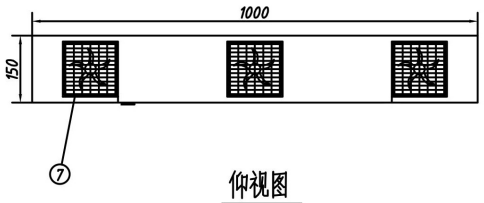

仰视图

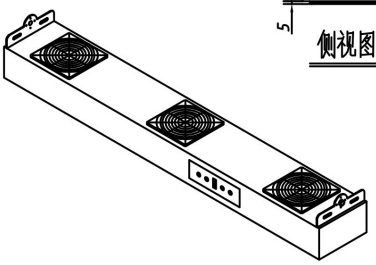

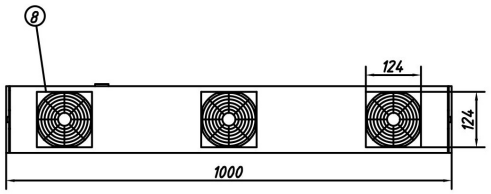

俯视图

说明：

①电源开关　②风力减速
③显示屏　④风力加速
⑤清洁毛刷　⑥支架
⑦上网罩　⑧下网罩
⑨电源线插口

安装方式

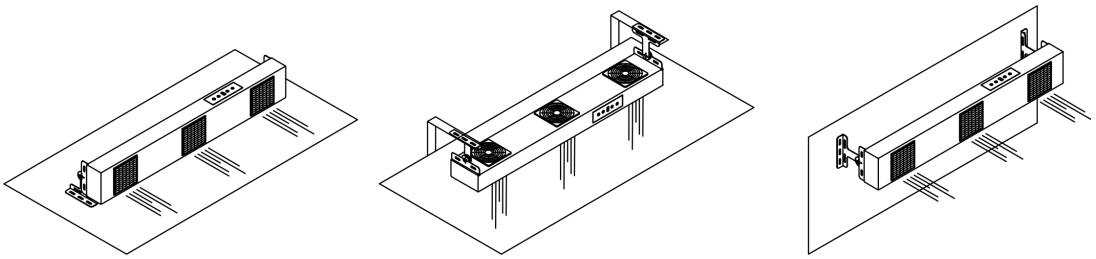

DS-ESDF07 台式离子风机

产品特点

1、快速消除静电。
2、体积小、重量轻，便携式设计，角度可调。
3、离子平衡指示灯。
4、如有需要可加装冷风加热装置。
5、有专门的离子发射针清洁器，配有过滤装置，供客户选购。
6、风机有良好的接地保护功能。

技术参数

输入电压	220V/50Hz or 110V/60Hz
输出电压	AC 5.6KV
功率	30W
离子平衡	≤|±10V|（距风机前测试中心300mm处）
消电时间	≤2S（距风机前测试中心300mm处）
有效范围	400×600mm
工作温度	0℃-50℃
工作湿度	＜75%
出风量	45-110CFM
噪音	45-55dB
臭氧浓度	≤ 0.03 ppm （出风口前中心150mm处）
毛重	约2.8kg
外形尺寸	190mm(L)*85mm(W)*240mm(H)(含支架)
	140mm(L)*85mm(W)*220mm(H)(不含支架)
表面	静电喷漆

测试结果

测试条件		
湿度：≤60% 测试电压：1KV-100V 环境温度：22℃		
距离		300mm
中和时间	正	0.7s
	负	0.9s
残余电压	正	+8v
	负	-7v

* 测试仪器使用ME268A静电综合测试仪测试结果为准。
* 测试依据IEC-61340-5-1 A·6。
* 测试的数据会因周围的温湿变化而有差异。

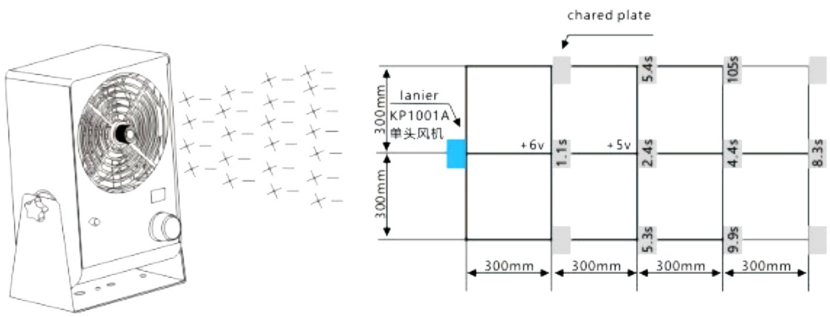

DS-ESD系列 风扇型

DS-ESDF08 悬挂式双头离子风机

产品特点

1、快速消除静电。
2、离子气流覆盖面积大。
3、有电离指示器。
4、有专门的离子发射针清洁器。
5、如有需要可加装冷风加热装置。
6、采用悬挂式安装能节省空间。
7、风机有良好的接地保护功能。

技术参数

输入电压	220V/50Hz or 110V/60Hz
输出电压	AC 5.6KV
功率	50W
离子平衡	≤|±10V|（距风机前测试中心300mm处）
消电时间	≤2S（距风机前测试中心300mm处）
有效范围	400×900mm
工作温度	0℃-50℃
工作湿度	＜75%
出风量	80-220CFM
噪音	49-55dB
臭氧浓度	≤ 0.03 ppm （出风口前中心150mm处）
毛重	约6kg
外形尺寸	600mm(L)*170mm(W)*125mm(H)
表面	静电喷漆

测试结果

测试条件		
湿度：≤60% 测试电压：1KV-100V 环境温度：22℃		
距离		300mm
中和时间	正	1.0s
	负	1.0s
残余电压	正	+6v
	负	-7v

* 测试仪器使用ME268A静电综合测试仪测试结果为准。
* 测试依据IEC-61340-5-1 A·6。
* 测试的数据会因周围的温湿变化而有差异。

DS-ESDF09 悬挂式三头离子风机

产品特点

1、快速消除静电。
2、离子气流覆盖面积大。
3、有电离指示器。
4、有专门的离子发射针清洁器。
5、采用悬挂式安装能节省空间。
6、风机有良好的接地保护功能。

技术参数

输入电压	220V/50Hz or 110V/60Hz
输出电压	AC 5.6KV
功率	30W
离子平衡	≤|±10V|（距风机前测试中心300mm处）
消电时间	≤2S（距风机前测试中心300mm处）
有效范围	400×1200mm
工作温度	0℃-50℃
工作湿度	＜75%
出风量	120-330CFM
噪音	50-65dB
臭氧浓度	≤ 0.03 ppm （出风口前中心150mm处）
毛重	约8.7kg
外形尺寸	1100mm(L)*170mm(W)*125mm(H)
表面	静电喷漆

测试结果

测试条件		
湿度：≤60% 测试电压：1KV-100V 环境温度：22℃		
距离		300mm
中和时间	正	1.0s
	负	1.1s
残余电压	正	+6v
	负	-7v

* 测试仪器使用ME268A静电综合测试仪测试结果为准。
* 测试依据IEC-61340-5-1 A·6。
* 测试的数据会因周围的温湿变化而有差异。

DS-ESD系列 风扇型

DS-ESDF10 卧式离子风机

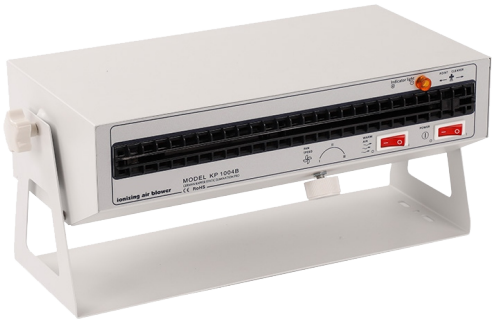

产品特点

1、快速消除静电。
2、离子气流覆盖面积大。
3、有电离指示器。
4、有专门的离子发射针清洁器。
5、角度可调。
6、如有需要可加装冷风加热装置。
7、风机有良好的接地保护功能。

技术参数

输入电压	220V/50Hz or 110V/60Hz
输出电压	AC 5.6KV
功率	50W（不加热）
	250W（加热）
离子平衡	≤|±10V|（距风机前测试中心300mm处）
消电时间	≤2S（距风机前测试中心300mm处）
有效范围	600×600mm
工作温度	0℃-50℃
工作湿度	＜75%
出风量	70-120CFM
噪音	50-65dB
臭氧浓度	≤ 0.03 ppm （出风口前中心150mm处）
毛重	约7.3kg
外形尺寸	450mm(L)*210mm(W)*190mm(H)（含支架）
	390mm(L)*210mm(W)*115mm(H)（不含支架）
表面	静电喷漆

测试结果

测试条件		
湿度：≤60% 测试电压：1KV-100V 环境温度：22℃		
距离		300mm
中和时间	正	0.8s
	负	0.9s
残余电压	正	+6v
	负	-7v

* 测试仪器使用ME268A静电综合测试仪测试结果为准。
* 测试依据IEC-61340-5-1 A·6。
* 测试的数据会因周围的温湿变化而有差异。

DS-ESDF11 加长离子风机

产品特点

1、快速消除静电。
2、离子气流覆盖面积大。
3、有电离指示器。
4、有专门的离子发射针清洁器。
5、角度可调。
6、风机有良好的接地保护功能。

技术参数

输入电压	220V/50Hz or 110V/60Hz
输出电压	AC 5.6KV
功率	53W
离子平衡	≤|±10V|（距风机前测试中心300mm处）
消电时间	≤2S（距风机前测试中心300mm处）
有效范围	600×1200mm
工作温度	0℃-50℃
工作湿度	＜75%
出风量	90-380CFM
噪音	49-70dB
臭氧浓度	≤ 0.03 ppm （出风口前中心150mm处）
毛重	约12kg
外形尺寸	1000mm(L)*205mm(W)*190mm(H)（含支架）
	980mm(L)*205mm(W)*115mm(H)（不含支架）
表面	静电喷漆

测试结果

测试条件		
湿度：≤60%　测试电压：1KV-100V　环境温度：22℃		
距离		300mm
中和时间	正	1.1s
	负	1.2s
残余电压	正	+6v
	负	-7v

* 测试仪器使用ME268A静电综合测试仪测试结果为准。
* 测试依据IEC-61340-5-1 A·6。
* 测试的数据会因周围的温湿变化而有差异。

DS-ESD系列 棒型

DS-ESDB01 智能型离子风棒

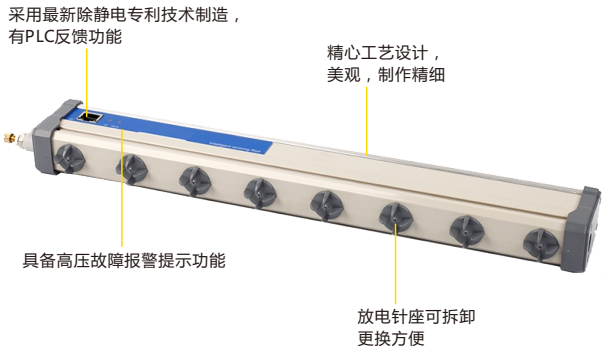

产品特点

1、为棒型、横置式静电消除器。
2、采用除静电专利技术制造。
3、除电速度快、平衡电压低、安全性能高。
4、具备高压故障报警提示功能。

技术参数

输出电压	DC±5KV
输出频率	30Hz（默认设置）
占空因数	48% - 51%
功率	10W
工作距离	100 - 1000mm
离子平衡	≤|±30V|
工作湿度	＜75%
消电时间	≤2S
工作温度	0℃-50℃
工作湿度	＜70%
气压范围	0.1-0.6MPa
导线长度	1.8M
棒体长度	300-2960MM

测试结果

测试条件		
湿度：≤60%　测试电压：1KV-100V　环境温度：22℃		
距离		300mm
中和时间	正	1.1s
	负	0.9s
残余电压	≤|±20V|	

* 测试仪器使用ME268A静电综合测试仪测试结果为准。
* 测试依据IEC-61340-5-1 A·6。
* 测试的数据会因周围的温湿变化而有差异。

安全须知

1、在安装和使用本设备之前请仔细阅读使用说明书。
2、整套设备在使用过程中,必须可靠接地,否则导致棒体烧毁。
3、离子棒工作过程中严禁触碰电极针。
4、不易在>70%湿度环境中使用本设备。
5、离子棒所接气源须为过滤水分、油脂、微尘后的洁净空气。
6、严禁在易燃和易爆坏境中使用本设备。
7、内部维护和修理必须由专业人员进行。

工作方式

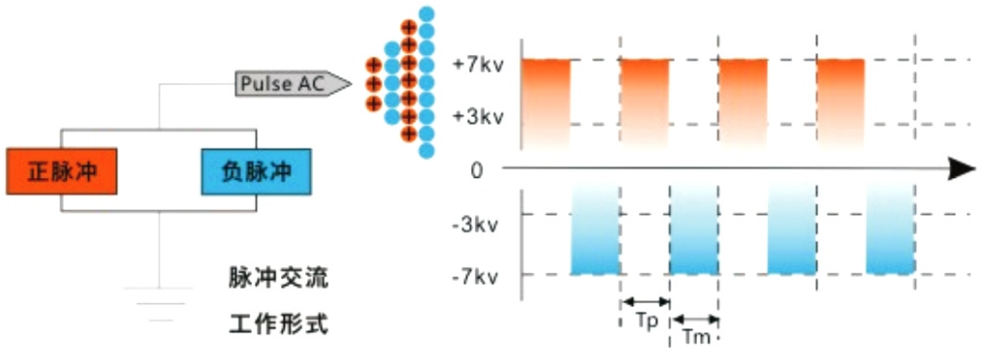

产品尺寸

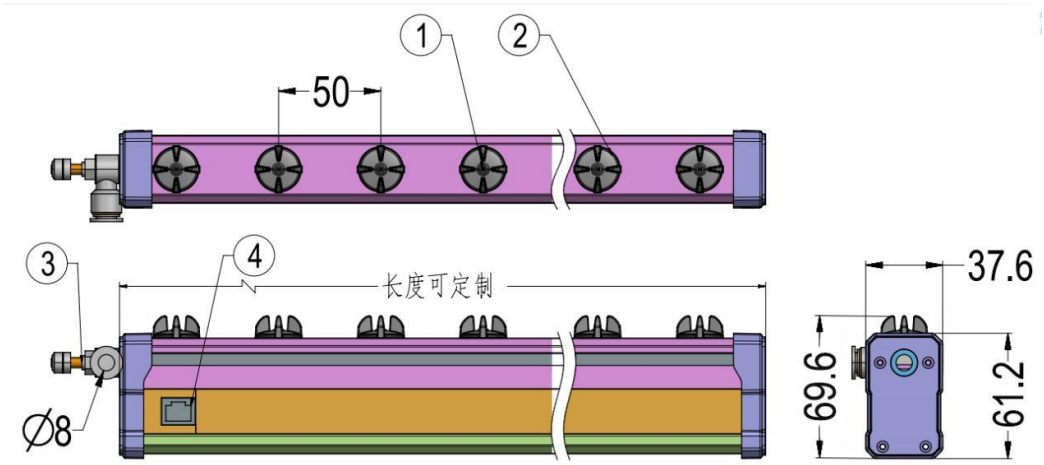

① 高压离子针 ② 针座 ③ Φ8可调进气阀 ④ 电源网口

安装方式

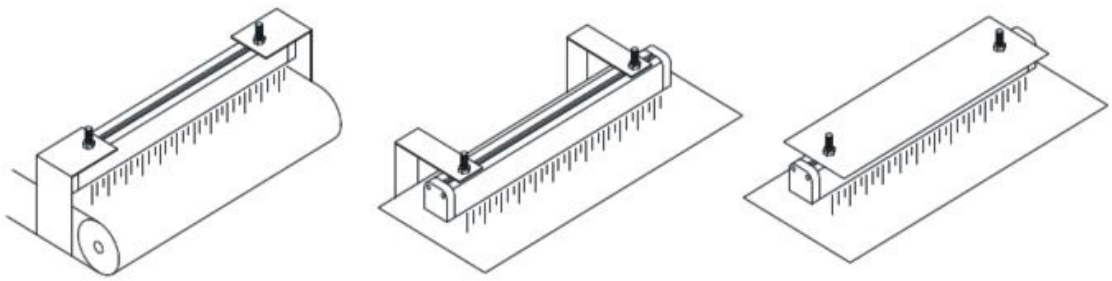

DS-ESD系列 棒型

DS-ESDB02 智能型红色离子风棒

产品特点

1、外观精美，工艺精细。
2、外壳为铝合金材质，内部采用高绝缘性能合成塑料，安全性能高。
3、自由选择连接压缩空气，中和静电迅速。
4、棒体特制条形槽口，安装螺栓可移动、方便。
5、发射电极不怕短路，使用寿命长。
6、全密封结构，不易污染，适合于高湿度的工作环境。

技术参数

使用电压	220V/50Hz or 110V/60Hz
输出电压	AC 7.0KV
工作距离	10 - 1000mm
工作温度	0℃-50℃
工作湿度	＜70%
消耗电流	0.36uA
净重	0.6kg/600mm（含3M高压电线）
高压电线长度	3M
压缩空气压力	40-70psi
使用介质	洁净压缩空
气源接头	Φ8mm
棒体长度	200-3000MM（按客户要求定做）
横截面积	23mm(W)*44mm(H)*X mm(L)
外壳材料	铝材

测试结果

测试条件		
湿度：≤60%　测试电压：1KV-100V　环境温度：22℃		
距离		300mm
中和时间	正	0.4s
	负	0.5s
残余电压	正	+15v
	负	-17v

* 测试仪器使用ME268A静电综合测试仪测试结果为准。
* 测试依据IEC-61340-5-1 A·6。
* 测试的数据会因周围的温湿变化而有差异。

工作方式

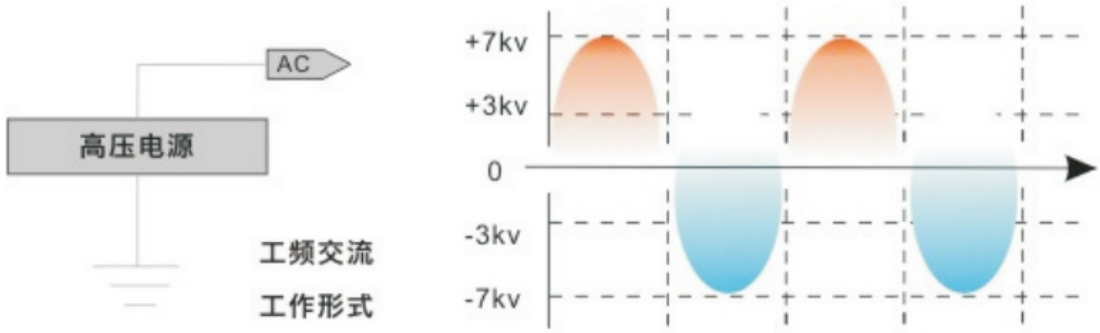

产品尺寸

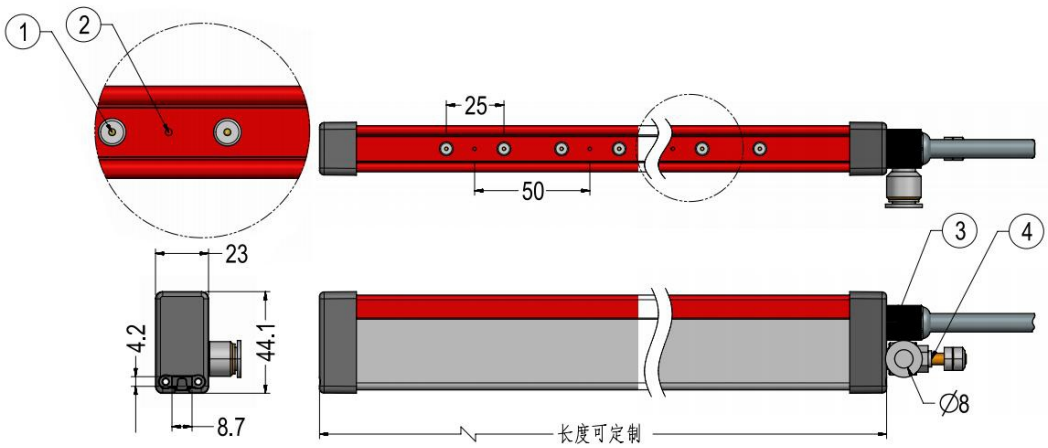

① 高压离子针 ② 出气孔 ③ 高压线 ④ Φ8可调进气阀

安装方式

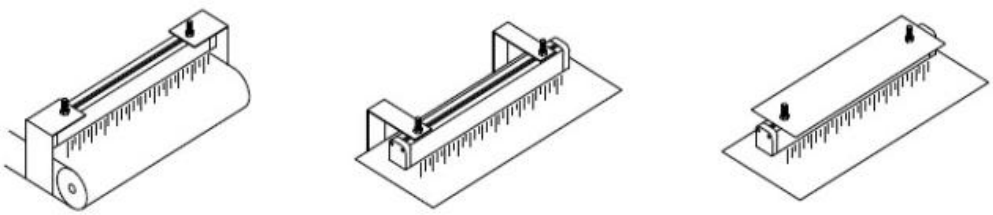

DS-ESD系列 定点型

DS-ESDN01 智能型离子风蛇

产品特点

1、智能现代，外观精美，结构简单新颖，移动安放方便。
2、安装闪光灯的环形金属开关，可直观看到产品是否正常工作。
3、具备高压故障风鸣报警提示功能。
4、采用感应电流，安全性能高。
5、中和静电迅速，平衡电压低，安全性能高。
6、选择安装光电感应开关控制气流，可避免人工操作。
7、电源与蛇身采用一体化设计，节省空间。
8、根据产品大小，自由更换出风口。。

技术参数

使用电压	220V/50Hz or 110V/60Hz
输出电压	AC 4.6KV
功率	30W
工作距离	100 - 400mm
离子平衡	≤|±35V|
消电时间	≤2S
工作温度	0℃-50℃
工作湿度	＜70%
噪音	＜70dB
净重	约2.6kg(不含光电感应开关)
净重	约3.0kg(含光电感应开关)
毛重	约3.3kg(不含光电感应开关)
毛重	约3.7kg(含光电感应开关)
表面	喷砂
使用介质	洁净压缩空气
气源接头	Φ8mm
蛇管长度	525mm
底盒尺寸	163mm(L)*126mm(W)*90mm(H)
外形尺寸	163mm(L)*126mm(W)*700mm(H)
外壳材料	铝合金
电源线长度	1.8M

测试结果

测试条件			
湿度：≤60%　测试电压：1KV-100V　环境温度：22℃			
距离		300mm	600mm
中和时间	正	0.5s	0.7s
	负	0.5s	0.8s
残余电压	正	+22v	+28v
	负	-25v	-30v

* 测试仪器使用ME268A静电综合测试仪测试结果为准。
* 测试依据IEC-61340-5-1 A·6。
* 测试的数据会因周围的温湿变化而有差异。

DS-ESDN02 高频离子风咀

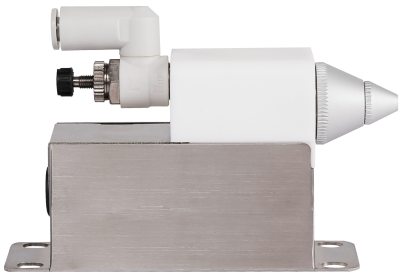

产品特点

1、产生的离子密度高，除静电速度快。
2、离子气流覆盖面积大。
3、体积小巧，重量轻，安装方便。
4、具有指示灯报警功能。
5、风咀有带管直前出风式、带管侧出风式、带弯管直前出风式和不带管直出风式。
6、风咀有良好的接地保护功能。

技术参数

工作电压	DC24V
气源接头	Φ6mm（按客户要求定制）
离子平衡	≤|±15V|（距风咀前测试中心300mm处）
消电时间	≤1S（距风咀前测试中心300mm处）
使用介质	洁净压缩空气
工作温度	0℃-50℃
工作湿度	＜75%
高压电线长度	1.2M（按客户要求定做）
压缩空气压力	0.3-0.8Mpa
气流速度	3-10m/S
噪音	≤65dB
臭氧浓度	≤ 0.03 ppm （出风口前中心150mm处）
外形尺寸	95mm(L)*68.5mm(W)*28mm(H)
毛重	约0.4kg（含附件）

测试结果

测试条件		
湿度：≤60% 测试电压：1KV-100V 环境温度：22℃		
距离		300mm
中和时间	正	0.7s
	负	0.8s
残余电压		≤|±15V|

* 测试仪器使用ME268A静电综合测试仪测试结果为准。
* 测试依据IEC-61340-5-1 A·6。
* 测试的数据会因周围的温湿变化而有差异。

槽型
光电传感器

方型
光电传感器

微型
光电传感器

光纤传感器

接近传感器

其他传感器

技术指南

DS-ESD系列 定点型

产品尺寸

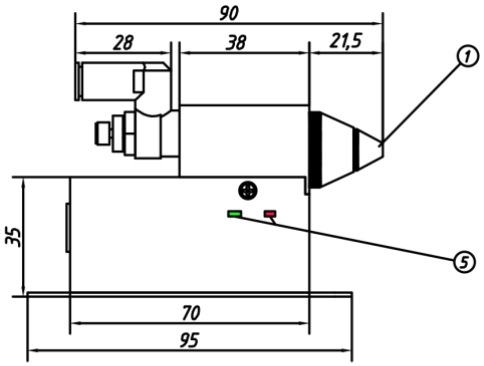

正视图

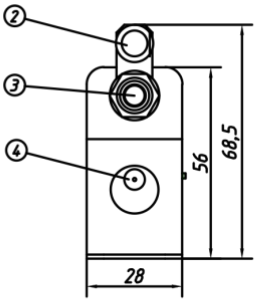

左视图

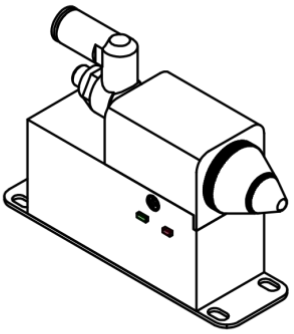

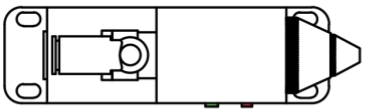

俯视图

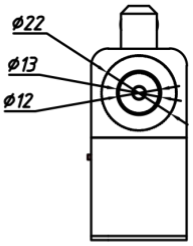

右视图

说明：

①出气口
③调气阀
②进气口
④电源线插口
⑤指示红，绿灯

DS-ESDN03 离子风枪

产品特点

1、风量集中，中和静电迅速。
2、体积小巧，便携式操作。
3、除尘效果好。
4、风枪自带调节器，任意调节气压大小。
5、风枪有良好的接地保护功能。

技术参数

工作电压	AC 4.6KV
工作距离	150-300mm
气源接头	Φ8mm（按客户要求定制）
离子平衡	≤|±35V|（距风枪前测试中心300mm处）
消电时间	≤1S（距风枪前测试中心300mm处）
使用介质	洁净压缩空气
工作温度	0℃-50℃
工作湿度	＜75%
高压电线长度	2.8M（按客户要求定做）
压缩空气压力	0.3-0.8Mpa
气流速度	3-10m/S
噪音	≤65dB
臭氧浓度	≤ 0.03 ppm （出风口前中心150mm处）
毛重	约0.6kg（含3M高压电线）
配置电源	DS-ESDP01

测试结果

测试条件		
湿度：≤60%　测试电压：1KV-100V　环境温度：22℃		
距离		300mm
中和时间	正	1.0s
	负	1.0s
残余电压		≤|±35V|

* 测试仪器使用ME268A静电综合测试仪测试结果为准。
* 测试依据IEC-61340-5-1 A·6。
* 测试的数据会因周围的温湿变化而有差异。

DS-ESD系列 定点型

DS-ESDN04 离子风咀

产品特点

1、中和静电迅速。
2、离子气流覆盖面积大。
3、体积小巧，安装方便。
4、风咀可配用脚踏开关来控制压缩气体，供客户选购。
5、风咀有良好的接地保护功能。

技术参数

工作电压	AC 4.6KV
工作距离	150-300mm
气源接头	Φ8mm（按客户要求定制）
离子平衡	≤|±50V|（距风咀前测试中心300mm处）
消电时间	≤1S（距风咀前测试中心300mm处）
使用介质	洁净压缩空气
工作温度	0℃-50℃
工作湿度	＜75%
高压电线长度	2.8M（按客户要求定做）
压缩空气压力	0.3-0.8Mpa
气流速度	3-10m/S
噪音	≤65dB
臭氧浓度	≤ 0.03 ppm （出风口前中心150mm处）
毛重	约0.4kg（含3M高压电线）
配置电源	DS-ESDP01/DS-ESDP03

测试结果

测试条件		
湿度：≤60% 测试电压：1KV-100V 环境温度：22℃		
距离		300mm
中和时间	正	1.0s
	负	1.0s
残余电压		≤|±50V|

* 测试仪器使用ME268A静电综合测试仪测试结果为准。
* 测试依据IEC-61340-5-1 A·6。
* 测试的数据会因周围的温湿变化而有差异。

DS-ESDN05 离子风枪

产品特点

1、中和静电迅速。
2、离子气流覆盖面积大。
3、体积小巧，安装方便。
4、风咀可配用脚踏开关来控制压缩气体，供客户选购。
5、风咀有良好的接地保护功能。

技术参数

工作电压	AC 4.6KV
工作距离	150-300mm
气源接头	Φ8mm（按客户要求定制）
离子平衡	≤|±50V|（距风咀前测试中心300mm处）
消电时间	≤1S（距风枪前测试中心300mm处）
使用介质	洁净压缩空气
工作温度	0℃-50℃
工作湿度	＜75%
高压电线长度	2.8M（按客户要求定做）
压缩空气压力	0.3-0.8Mpa
气流速度	3-10m/S
噪音	≤65dB
臭氧浓度	≤ 0.03 ppm （出风口前中心150mm处）
毛重	约0.4kg（含3M高压电线）
配置电源	DS-ESDP01/DS-ESDP03

测试结果

测试条件		
湿度：≤60% 测试电压：1KV-100V 环境温度：22℃		
距离		300mm
中和时间	正	0.9s
	负	1.0s
残余电压		≤|±50V|

* 测试仪器使用ME268A静电综合测试仪测试结果为准。
* 测试依据IEC-61340-5-1 A·6。
* 测试的数据会因周围的温湿变化而有差异。

DS-ESD系列 定点型

DS-ESDN06 离子风咀

产品特点

1、中和静电迅速。
2、离子气流覆盖面积大。
3、体积小巧，安装方便。
4、风咀可配用脚踏开关来控制压缩气体，供客户选购。
5、蛇管可任意调节风向。
6、风咀有良好的接地保护功能。

技术参数

工作电压	AC 4.6KV
工作距离	150-300mm
气源接头	Φ8mm（按客户要求定制）
离子平衡	≤|±50V|（距风咀前测试中心300mm处）
消电时间	≤1S（距风咀前测试中心300mm处）
使用介质	洁净压缩空气
工作温度	0℃-50℃
工作湿度	＜75%
高压电线长度	2.8M（按客户要求定做）
压缩空气压力	0.3-0.8Mpa
气流速度	3-10m/S
噪音	≤65dB
臭氧浓度	≤ 0.03 ppm （出风口前中心150mm处）
毛重	约0.7kg（含3M高压电线）
配置电源	DS-ESDP01/DS-ESDP03

测试结果

测试条件		
湿度：≤60% 测试电压：1KV-100V 环境温度：22℃		
距离		300mm
中和时间	正	1.0s
	负	1.0s
残余电压		≤|±50V|

* 测试仪器使用ME268A静电综合测试仪测试结果为准。
* 测试依据IEC-61340-5-1 A·6。
* 测试的数据会因周围的温湿变化而有差异。

DS-ESDN07 感应式连体离子风蛇

产品特点

1、中和静电迅速。
2、离子气流覆盖面积大。
3、体积小巧，安装方便。
4、风咀可配用脚踏开关来控制压缩气体，供客户选购。
5、蛇管可任意调节风向。
6、风咀有良好的接地保护功能。

技术参数

使用电压	220V/50Hz or 110V/60Hz
工作电压	AC 4.6KV
功率	26W
工作距离	100 - 300mm
离子平衡	≤|±35V|
消电时间	≤2S
工作温度	0℃-50℃
工作湿度	＜70%
噪音	＜70dB
重量	3.2kg
表面	烤漆
使用介质	洁净压缩空气
气源接头	Φ8mm（按客户要求定制）
压缩空气压力	0.3-0.8Mpa
气流速度	3-10m/S
蛇管长度	525mm
电源线长度	1.8M

测试结果

测试条件		
湿度：≤60%　　测试电压：1KV-100V　　环境温度：22℃		
距离		300mm
中和时间	正	0.8s
	负	0.9s
残余电压		≤|±35V|

* 测试仪器使用ME268A静电综合测试仪测试结果为准。
* 测试依据IEC-61340-5-1 A·6。
* 测试的数据会因周围的温湿变化而有差异。

槽型光电传感器
方型光电传感器
微型光电传感器
光纤传感器
接近传感器
其他传感器
技术指南

DS-ESD系列 高压电源供应器

DS-ESDP01 电源供应器

产品特点

1、工作性能稳定安全。
2、适应电压范围广。
3、体积小，易安装和连接。
4、电源供应器有良好的接地保护功能。

技术参数

使用电压	220V/50Hz or 110V/60Hz
工作电压	AC 4.6KV
输出电流	≤4.5mA
消耗电流	0.23A or 0.12A
工作温度	0℃-50℃
工作湿度	＜80%
重量	约2.5kg
输出插孔	2组
电源线长度	1.8M
外形尺寸	170mm(L)*118mm(W)*112mm(H)
外壳材料	铁质
表面	静电喷漆

DS-ESDP02 电源供应器

产品特点

1、工作性能稳定安全。
2、适应电压范围广。
3、体积小，易安装和连接。
4、电源供应器有良好的接地保护功能。

技术参数

使用电压	220V/50Hz or 110V/60Hz
工作电压	AC 7.0KV（红棒专用）
输出电流	≤4.5mA
消耗电流	0.29A or 0.17A
工作温度	0℃-50℃
工作湿度	＜80%
重量	约2.5kg
输出插孔	2组
电源线长度	1.8M
外形尺寸	170mm(L)*118mm(W)*112mm(H)
外壳材料	铁质
表面	静电喷漆

DS-ESDP03 电源供应器

产品特点

1、工作性能稳定安全。
2、适应电压范围广。
3、体积小，易安装和连接。
4、电源供应器有良好的接地保护功能。

技术参数

使用电压	220V/50Hz or 110V/60Hz
工作电压	AC 4.6KV
输出电流	≤4.5mA
消耗电流	0.23A or 0.12A
工作温度	0℃-50℃
工作湿度	＜80%
重量	约3.0kg
输出插孔	4组
电源线长度	1.8M
外形尺寸	185mm(L)*140mm(W)*112mm(H)
外壳材料	铁质
表面	静电喷漆